担当者が語る発掘調査

30年講座

連続講座 2

2016年8月7日（日）13:30～
愛知県陶磁美術館　本館講堂
埋蔵文化財展「弥生への旅　朝日遺跡」

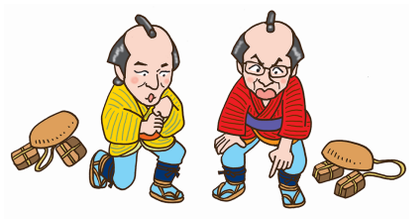

新城市 石座神社（いわくらじんじゃ）遺跡

早野浩二
（愛知県埋蔵文化財センター 調査研究専門員）

キーワード：長篠・設楽原の戦い　大型建物　金属製品（破鏡）　断上山（だんじょうやま）10号墳

【遺跡の景観】新城市大宮、雁峰山（かんぼうやま）山麓、式内社石座神社の境内地
標高117mの上位段丘上に立地、下位の段丘との比高は約20m
丘陵の先端に断上山10号墳（全長50mの前方後方墳）

【調査の経緯】　新東名高速道路建設に伴う発掘調査（平成28年早春、新東名高速道路開通）

【調査の経過】　平成19年度に範囲確認調査、平成20年度から平成22年度に20,250㎡の発掘調査
平成24・25年度に整理作業・発掘調査報告書作成、平成26年度に印刷・刊行
→過去10年間、愛知県埋蔵文化財センターが行った発掘調査で最大規模

【調査の成果】　注目される6つのポイント

〈1〉弥生時代後期から古墳時代前期（1世紀から3世紀後半）の竪穴建物336棟を検出
→東三河において過去に調査された同時期の竪穴建物は369棟

〈2〉集落全体の約半分を調査
→大型竪穴建物32棟（6m以上）と大型掘立柱建物4棟を含む集落構成が明らかに！

〈3〉2020.856Kgの同時期の土器が出土、2,860点を発掘調査報告書に掲載
→出土土器の分析から10期に時期区分、40棟から80棟に200人から300人程度が居住と推計

〈4〉金属製品（破鏡、鉄製品）の出土
→集落出土の中国鏡の破鏡は高蔵遺跡、朝日遺跡に次ぐ例（東日本でも10例）

〈5〉旧石器時代から縄文時代の石器・石製品が3,000点以上出土
→ナイフ形石器を含む旧石器時代の遺物、有溝砥石、玦状耳飾り2点を含む縄文時代の遺物

〈6〉鉛製の鉄砲玉5点（「石座玉」）出土、鉛同位体比分析の結果はいずれも「日本産」
→設楽原で見つかった鉄砲玉（合計17点）で発掘調査による初めての出土、最多の点数

お問い合わせ先
公益財団法人愛知県教育・スポーツ振興財団
愛知県埋蔵文化財センター
〒498-0017　愛知県弥富市前ケ須町野方802-24
Tel. 0567-67-4163　Fax.0567-67-3054
http://www.maibun.com/top/

●雁峰山麓の遺跡群と石座神社遺跡、断上山 10 号墳（南西からの鳥瞰）

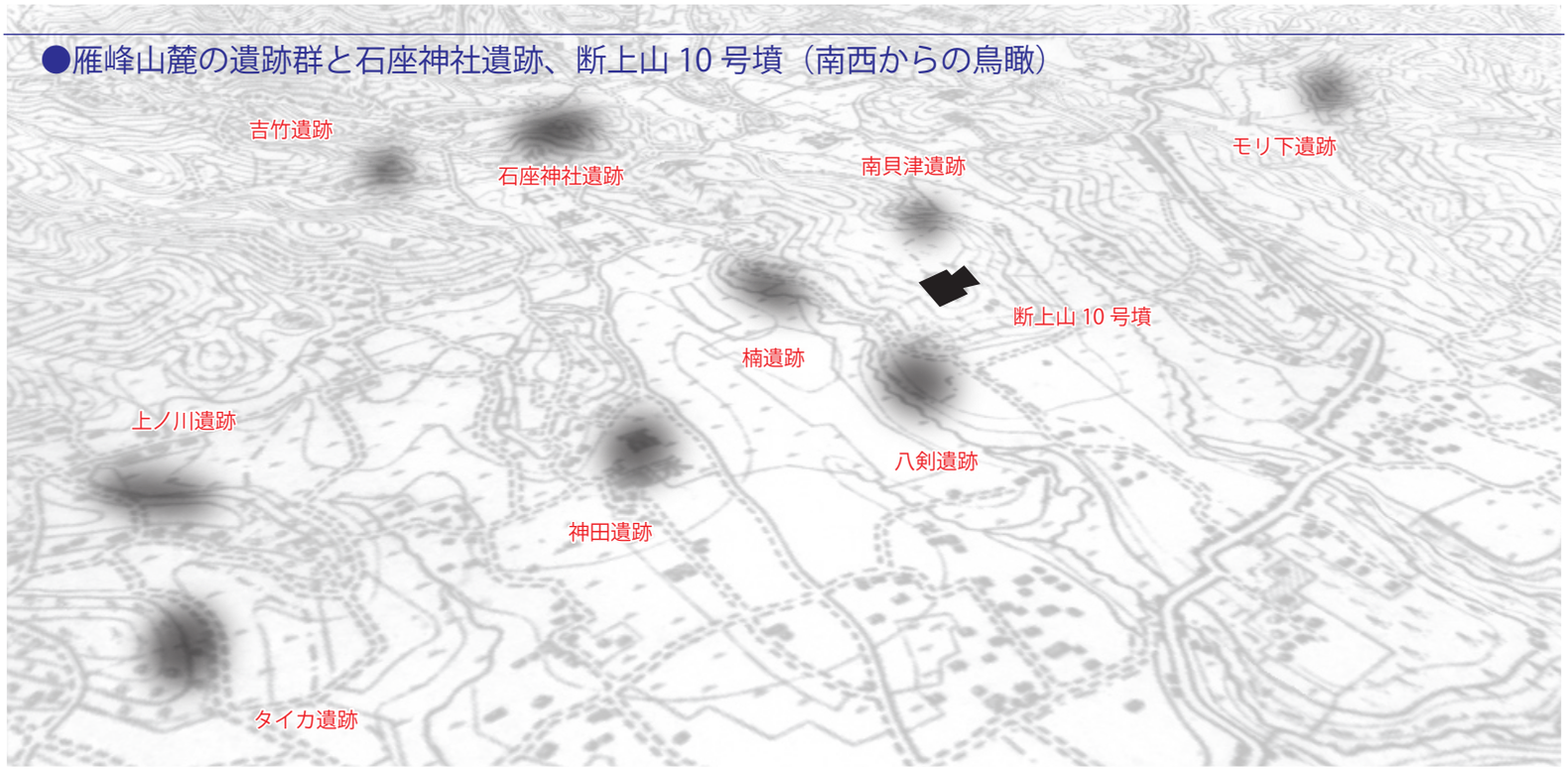

●密集する建物群

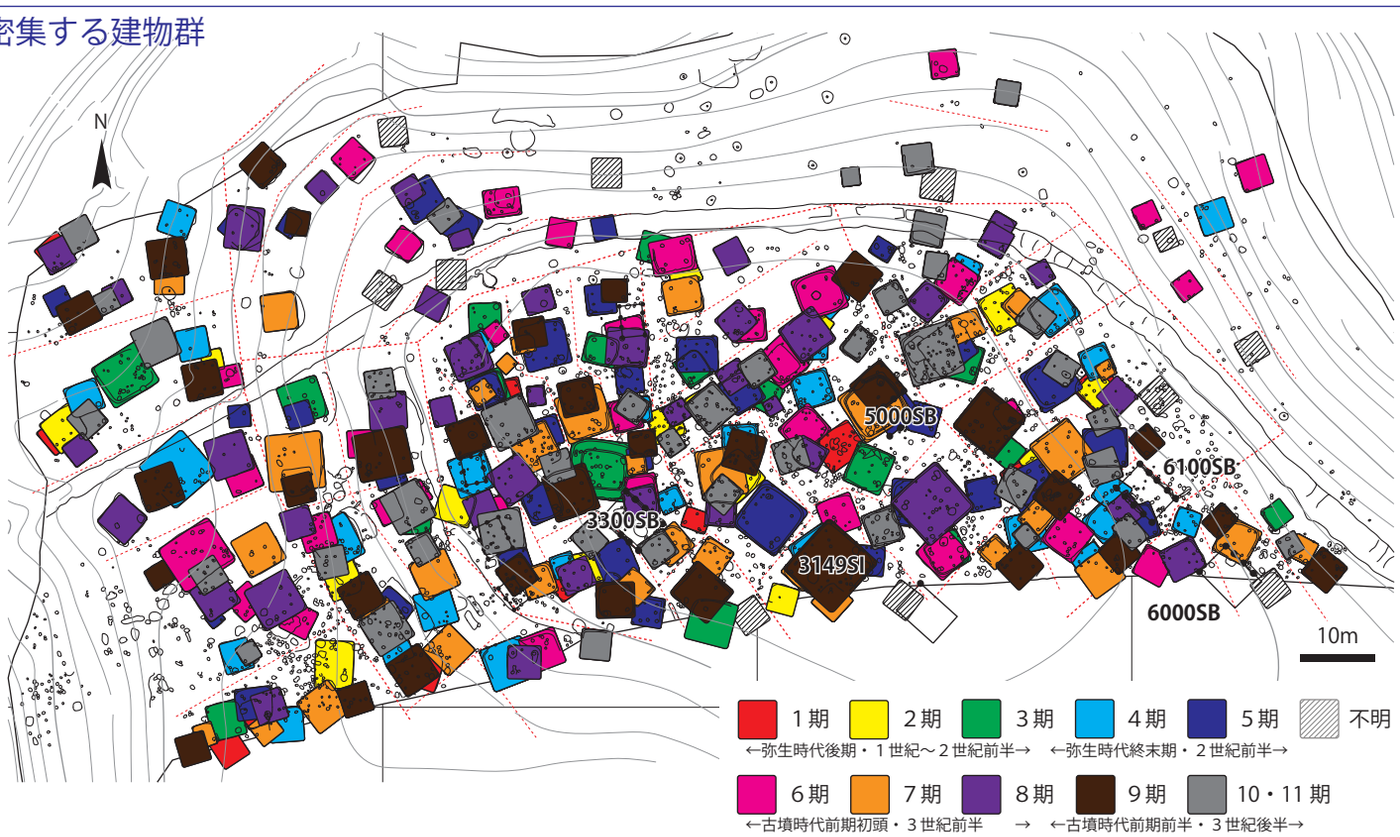

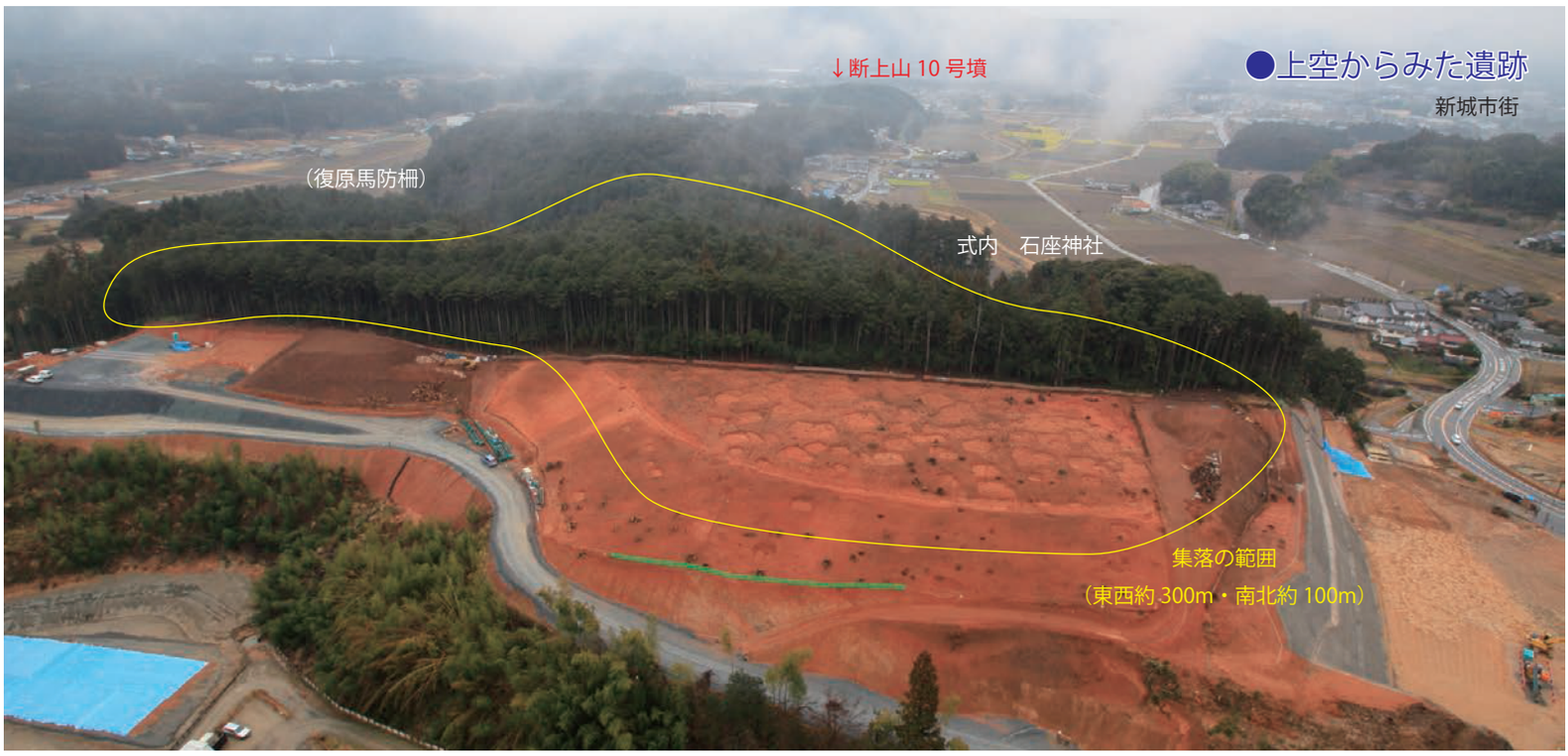

●大型建物

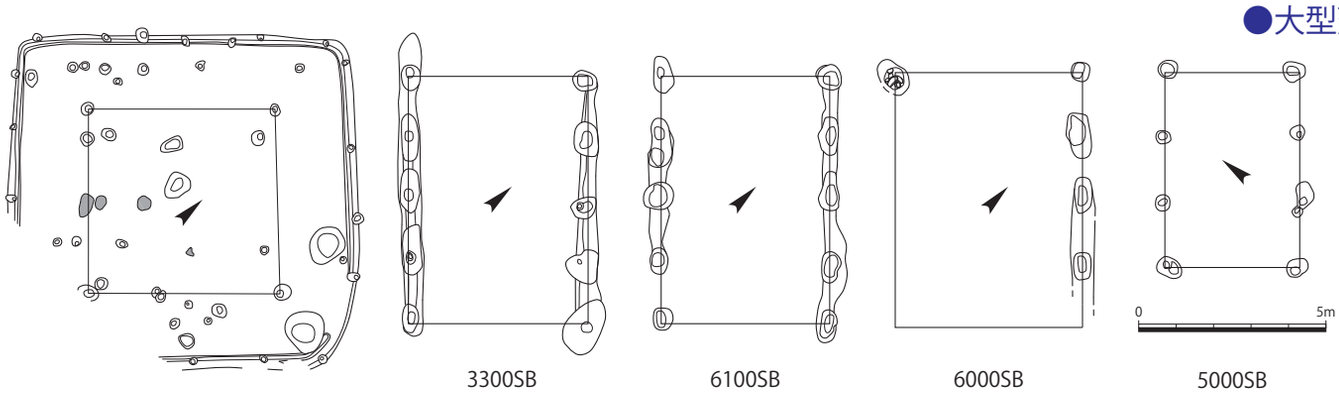

（壁立ち式の）竪穴建物　3149SI

3300SB　6100SB　6000SB

（布掘り柱掘方をもつ）掘立柱建物

5000SB

掘立柱建物

●注目される遺物—土器と金属器

竪穴建物の土器（3742SI）

金属製品

中国鏡（方格規矩鏡）の破鏡

古墳時代前期前半の竪穴建物から出土
製作は後漢代前半（１世紀半ば）

（実大）

石川県宿東山１号墳（1:2）

●東日本の集落出土の破鏡（舶載鏡）

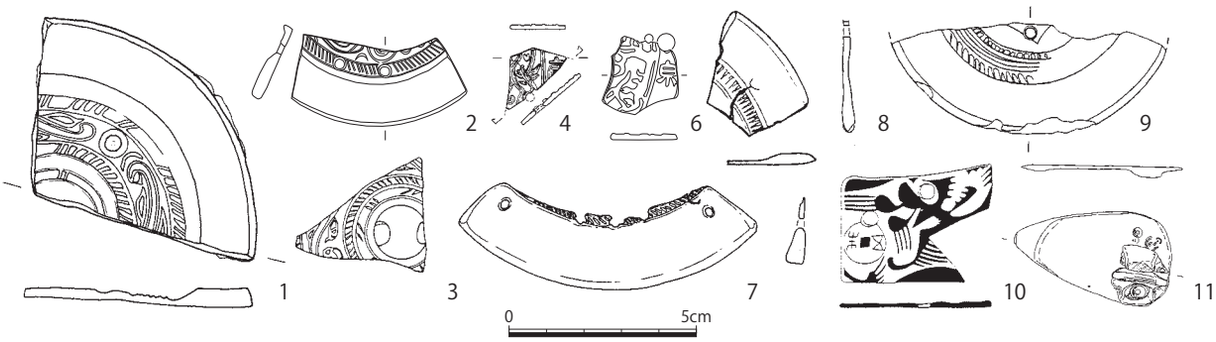

	遺跡名	所在	遺構	鏡種		文献
1	高蔵遺跡	愛知県名古屋市	第34次土坑SK44	虺龍文鏡	漢鏡４期	名古屋市教育委員会2003
2	朝日遺跡	愛知県清須市	99Ab区土坑SK01	虺龍文鏡	漢鏡４期	愛知県埋蔵文化財センター2007
3	吉崎・次場遺跡	石川県羽咋市	V―８号土坑上面	虺龍文鏡	漢鏡４期	石川県立埋蔵文化財センター1988
4	砂行遺跡	岐阜県関市	竪穴建物SBE01	方格規矩四神鏡	漢鏡５期	岐阜県文化財保護センター2000
5	大杉遺跡	岐阜県関市	竪穴建物覆土上層	内行花文鏡	漢鏡５期	
6	石座神社遺跡	愛知県新城市	竪穴建物3002SI	方格規矩四神鏡	漢鏡５期	愛知県埋蔵文化財センター2015
7	長田口遺跡	山梨県南アルプス市	５号溝状遺構（近世）	内行花文鏡	漢鏡５期	山梨県教育委員会1993
8	池子遺跡群	神奈川県逗子市	第２号竪穴住居址	内行花文鏡	漢鏡５期	神奈川県立埋蔵文化財センター1994
9	馬洗場Ｂ遺跡	山形県山形市	竪穴建物覆土	内行花文鏡	漢鏡５期	高橋2003
10	無量寺Ｂ遺跡	石川県金沢市	第３次ＢII区１号溝	双頭龍文鏡	漢鏡６期前半	金沢市教育委員会1986
11	社宮司遺跡	長野県佐久市	土器内に埋納	多紐無文鏡	遼東・朝鮮半島	柳田2012・小林2013

●鉛製鉄砲玉５点の出土

		グリッド	出土遺構	発見時期	材質	直径(mm)	重量（g）	匁	鉛材料	備考
3569	「石座08A」玉	10E17q	検出	平成20年	鉛製	11.90	9.4	2.5	日本産	
3570	「石座08B」玉	10D15p	検出	平成21年	鉛製	12.00	9.1	2.4	日本産	
3571	「石座09B」玉	10B5t	検出	平成22年	鉛製	11.90	8.0	2.1	日本産	
3572	「石座10A」玉	10B7t	表採	平成23年	鉛製	11.55	9.1	2.4	日本産	
3573	「石座10B」玉	10C9s	1900SD	平成23年	鉛製	11.20	6.6	1.8	日本産	
	「峯田」玉	連吾川左岸低地		大正10年頃	鉛製	-	-	-	-	
	「本田」玉１	連吾川右岸		昭和37年	鉛製	9.80	5.1	1.4	日本産	潰れ
	「本田」玉２	連吾川右岸		昭和37年	鉄製	14.20	7.5	2.0	-	歪み
	「本田」玉３	連吾川左岸段丘上		平成３年	鉛製	11.20	8.0	2.1	-	凹み
	「山田」玉１	大宮川右岸		平成４年	鉛製	12.50	9.7	2.6	日本産	
	「山田」玉２	大宮川右岸		平成４年	鉛製	11.20	6.2	1.7	日本産	小穴２
	「山田」玉３	大宮川右岸		平成４年	鉛製	-	-	-	-	
	「後藤」玉	連吾川左岸段丘上		平成８年	鉛製	14.90	17.5	4.7	タイ・ソントー産	歪み
	「熊谷」玉１	連吾川左岸段丘上		平成９年	鉛製	11.10	7.3	1.9	日本産	小穴
	「熊谷」玉２	連吾川左岸段丘上		平成13年	鉛製	9.50	5.1	1.4	日本産	
	「高橋」玉	連吾川左岸段丘上		平成12年	鉛製	10.80	6.7	1.8	華南・朝鮮半島産	凹み多
	「神真鳥」玉	連吾川右岸		平成15年	鉛製	12.40	9.0	2.4	日本産	